BATTEURS 80 - VARIATEUR DE VITESSE
MULTISPEED SYSTEM - 80 MIXERS

BT80B-M

Variateur de vitesse

Tableau de commande avec potentiomètre
Minuterie
Cuve et outils inox
Levage de cuve par levier
Vérin de compensation pour freiner l'abaisse de cuve
Bec verseur
Grille de sécurité relevable
Plexi de protection sur grille
Mise à niveau réglable par patins anti-vibrations
Roulettes fixes
Sécurité de présence de cuve
Entraînement en prise directe sur le planétaire
Courroies crantées
Levage de cuve motorisé
400/50-60Hz/3

Option :
Equipements de réduction

Mechanical multi speed system

Control panel with potentiometer
Timer
Stainless steel bowl and tools
Bowl lifting by lever
Compensation cylinder for slowing down the lowering of the bowl
Spout on grid
Liftable safety grid
Food-grade plastic cover on the safety grid
Adjustable level by anti-vibration pads
Fixed castors
Safety switch of bowl detection
Driven by belts directly attached to the planetary
Notched belts
Motorized bowl lifting
400/50-60Hz/3

Option :
Aditional equipments

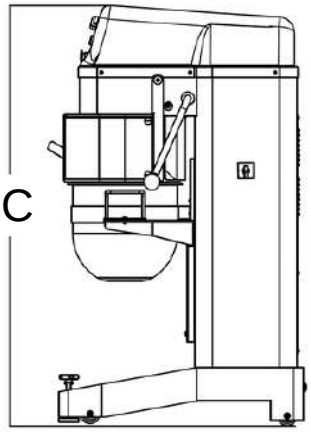
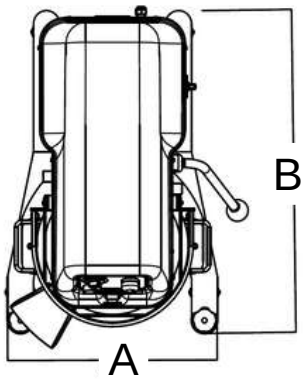
	BT80B-M
Capacité de la cuve / Bowl capacity Litres	80
Dimensions A mm B mm C mm	 645 1020 1582
Poids / Weight Kg	277
Puissance / Power kW	3
Options	Equipements de réduction 40 ou 60 litres 40 or 60 litre additional equipments