BATTEUR CAPACITÉ 10L
10L BOWL MIXER

BT10B

Table top machine

Bowl capacity : 10 litres
Stainless steel bowl and tools
(Whisk - Hook - Beater)
Electromechanical control panel
Multi speed system
Control panel with potentiometer
Timer
Body of machine in painted steel
Fixed bowl
Raised feet
Plexiglass safety protection
230/50-60Hz/1
Power : 0.50 kW

A poser sur table

Capacité : 10 litres
Cuve et outils inox (Fouet - Crochet - Palette)
Commandes électromécaniques
Variateur de vitesse
Panneau de commande avec potentiomètre
Minuterie
Corps de machine en acier peint
Cuve fixe
Pieds surélevés
Protection en plexi
230/50-60Hz/1
Puissance : 0.50 kW

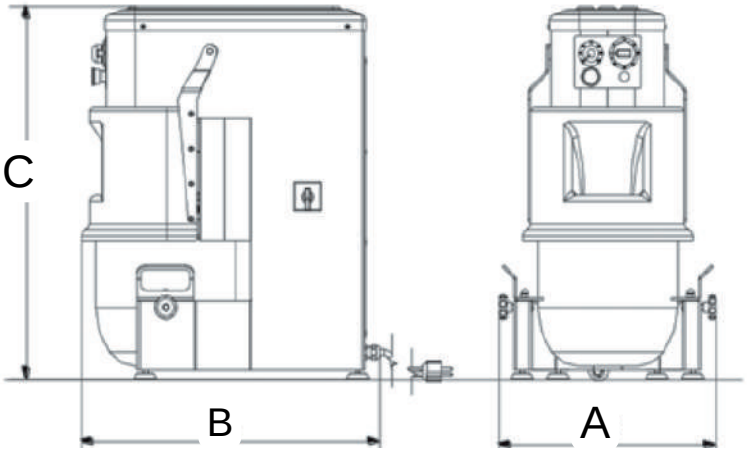

Dimensions
A : 400 mm
B : 550 mm
C : 640 mm

Poids / Weight
47 kg

Fourni avec :
Supplied with :